R.I.C.E.
ALUX SYSTEME - RICE
3 Rue du Mesnil
50200 GRATOT - France
Tél : 02 33 07 18 18
Fax : 02 33 07 18 00
Site : http://www.alux-systeme.fr

VISIANO 20-2

LAMPE D'EXAMENS À LED

reddot award 2014
winner

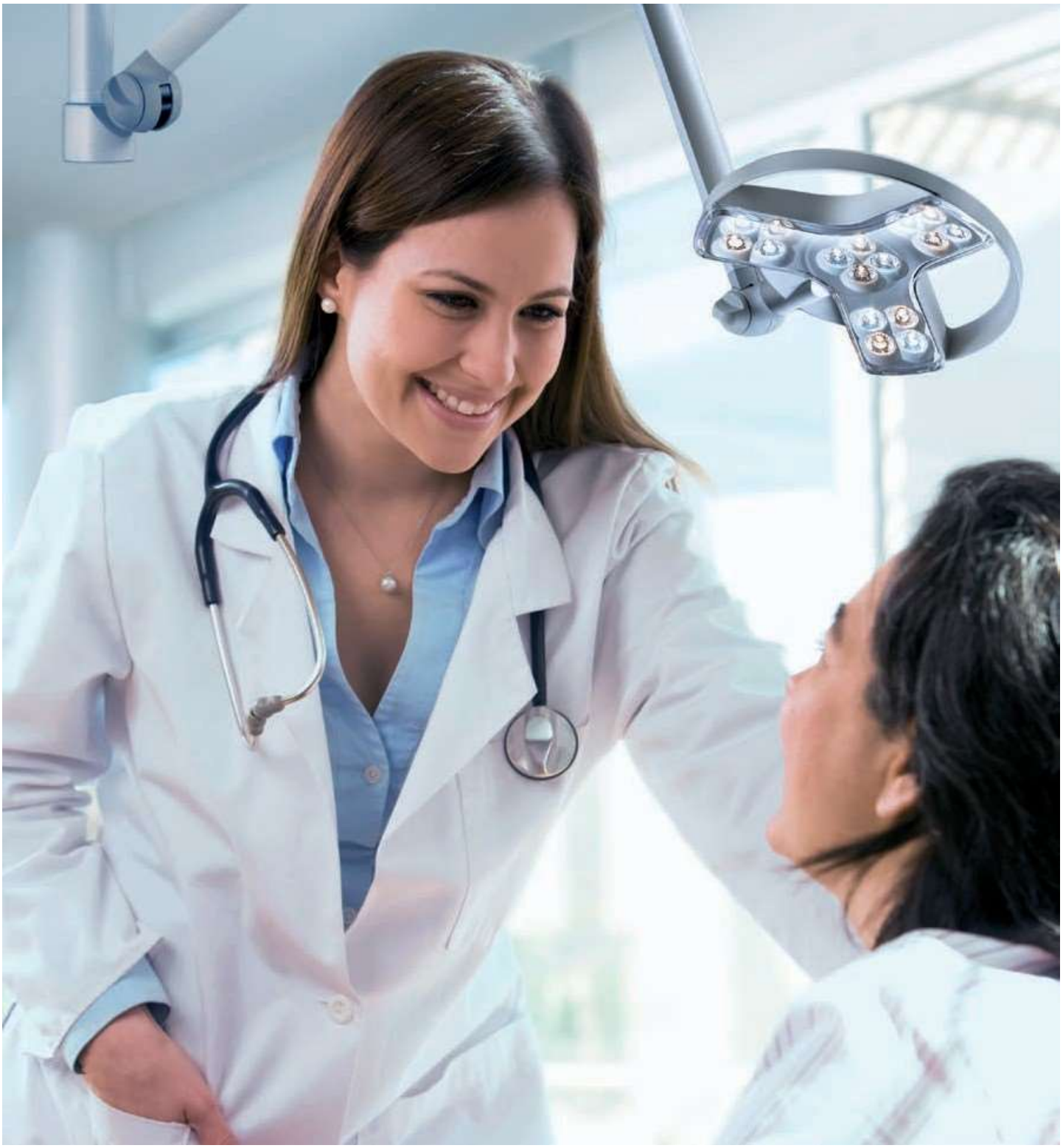

LED PREMIUM

VISIANO 20-2

NOTRE PIÈCE MAÎTRESSE

Dans toutes les applications où des exigences visuelles très strictes sont nécessaires, un éclairage sans compromis est irremplaçable. En médecine généraliste ou en dermatologie, en O.R.L. ou en gynécologie, dans les services particulièrement sensibles, comme la néonatalogie ou les soins intensifs, la lampe VISIANO 20-2 est véritablement polyvalente. Grâce à son design novateur, une technique d'éclairage des plus modernes et une qualité d'éclairage élevée, elle garantit des conditions d'examen optimales.

LED

- Qualité d'éclairage très élevée
  Grâce à la tête de lampe concave, aux réflecteurs diamants et aux LED Premium, la lampe offre un champ éclairé homogène, une puissance lumineuse élevée, sans ombres et un indice de rendu des couleurs de premier ordre (IRC > 95, R13> 93)

- Durable, sûre et économique
  Faible consommation électrique, convertisseur intégré, boîtier sans entretien, bras en aluminium de qualité élevée et joint de friction à longue durée de vie

- Rayon d'action maximal et ergonomique
  Tête de lampe pivotante à 360°, large rayon d'action du bras

- Quatre niveaux de gradation
  Puissances d'éclairage reproductibles, éclairage indirect d'ambiance possible dans les zones sensibles

- Sécurité contrôlée
  Produit médical conforme à la norme CEI 60601, unique dans cette catégorie

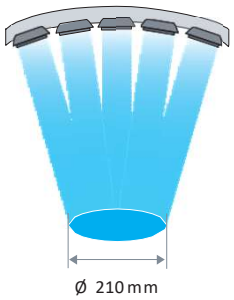

efficientlight

Champ d'éclairement
Ø 21 cm /0.5 m

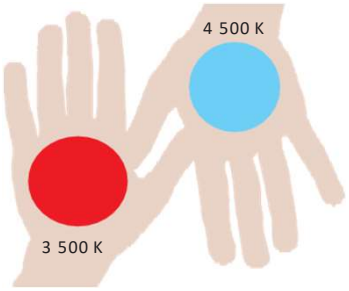

Modification de la couleur
pour une vision optimale des contrastes

reddot award 2014
winner

Réflecteur diamant unique
garantissant une homogénéité optimale
de l'éclairage

Axe pivotant à 360°
pour une disponibilité maximale
de la lumière

Joint de friction compensé par ressort
permettant d'orienter et de fixer la lampe
sans effort

Protection contre la prolifération des bactéries
Sur les matériaux non traités, des bactéries et des germes dangereux pour la santé se multiplient en 20 minutes. La fonction d'hygiène antimicrobienne Sanitized® intégrée au revêtement de la tête de la lampe et à la zone de commande permet de maintenir la propreté de ces zones sensibles. Les tests le prouvent : il est possible d'éliminer 99 % des bactéries et des microbes. La substance biocide est résistante sur la durée, mais ne remplace pas un nettoyage régulier.

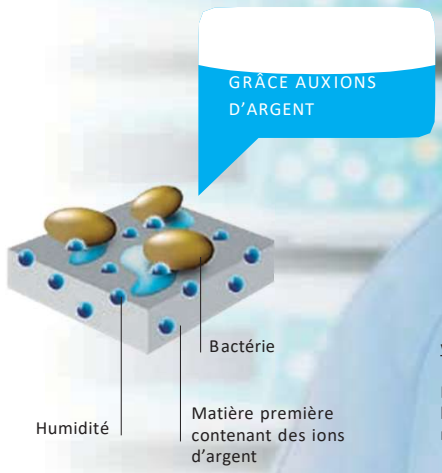

www.sanitized.com

Les ions d'argent déstabilisent la membrane cellulaire des microbes et des bactéries

Les différentes possibilités de fixation sont toutes aussi nombreuses que les applications de la nouvelle lampe VISIANO 20-2, que ce soit au plafond, au mur ou sous forme de piètement à roulettes. Pendant que vous vous laissez convaincre par l'ergonomie de la lampe, la fonction d'hygiène antimicrobienne Sanitized® réduit la prolifération de micro-organismes sur les surfaces. Le boîtier entièrement fermé évite par ailleurs la pénétration et l'incrustation de saletés.

VISIANO 20-2 compact

- Intuitive et ergonomique
- Composants de haute qualité
- Champ éclairé homogène (Ø 21 cm, 60 000 lx /0,5 m)
- Fonction d'hygiène antimicrobienne intégrée
- Fixation universelle
- Modification de la couleur
- Quatre niveaux de gradation

PLUS BESOIN DE CHERCHER
CETTE LAMPE D'EXAMENS
EST IDÉALE

VISIANO 20-2

LED

au plafond,
max. 116 cm (sécable)

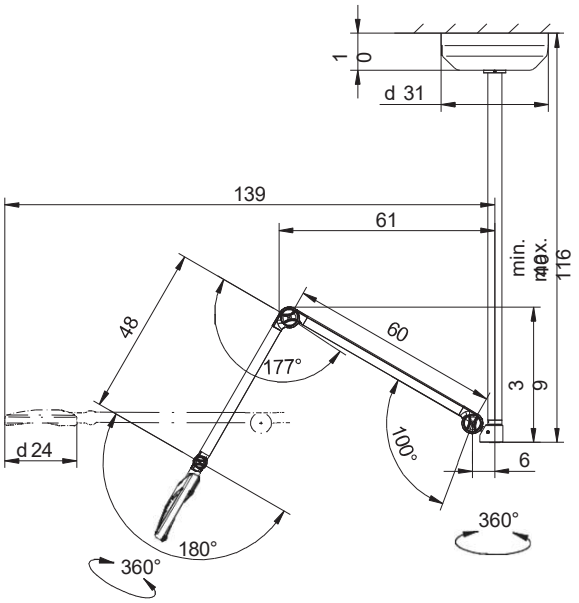

Version plafond

VISIANO 20-2 – VERSION PLAFOND			N° DE COMMANDE
VISIANO 20-2 C T1	blanc pur /gris	raccordement direct sans fiche	D15.450.000

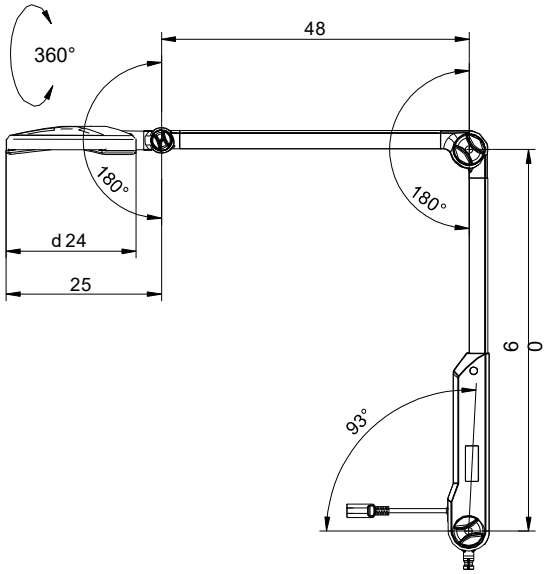

Version Pin

VISIANO 20-2 – VERSION PIN			N° DE COMMANDE
VISIANO 20-2 P TX	blanc pur /gris	Fiche secteur	D15.451.000
VISIANO 20-2 P TX	blanc pur /gris	Fiche anglaise	D15.456.000

Données techniques VISIANO 20-2

Rendement lumineux	60 000 lx /0,5 m *
Température de couleur	3 500 K et 4 500 K *
Champ d'éclairement à 0.5 m	Ø 21 cm *
Indice de rendu des couleurs	IRC > 95
Commande	Touche sensitive sur la tête de la lampe
Accessoire	Réhausse plafond
Classe de protection	II
Normes	EN 60601-1 et EN 60601-2-41
Indice de protection	IP 20
Particularités	Deux températures de couleur, quatre niveaux de gradation, revêtement antimicrobien, système de rotation sans fin (axe pivotant à 360°)

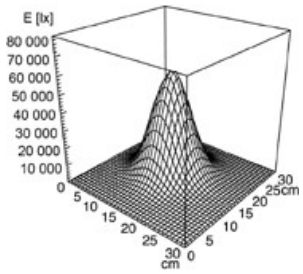

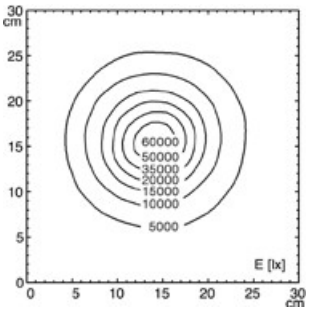

* -10 % /+20 % de tolérance

ACCESSOIRES

PIETEMENT A ROULETTES	
Matériau	Acier
Finition	– Tube : blanc – Piétement : matière synthétique – Roulettes : matière synthétique, avec 5 roulettes de blocage
Dimensions	1.0 m; Ø 700 mm
Poids (net)	7.5 kg
Pour embout Ø	16 mm-W avec écrou de sécurité avec crochets de suspension pour câble
Numéro de commande	**D15.595.000**

BRAS PROLONGATEUR	
Matériau	Acier /Tube en acier revêtu par poudre epoxy
Dimensions	400 m, Ø 16 mm
Poids (net)	env. 0,65 kg
Pour embout Ø	16 mm avec écrou de sécurité
Capacité de charge	2,5 kg
Numéro de commande	**D13.363.000** - blanc pur

FIXATION POUR RAIL	
Matériau	Aluminium
Rail porte-appareils	25-35 x 8-10 mm
Numéro de commande	**D13.269.000**

PINCE DE FIXATION SUR TABLE	
Matériau	Acier polyamide
Numéro de commande	**D14.228.000** noir

FIXATION MURALE	
Matériau	Polyamide GF
Numéro de commande	**D13.231.000** blanc pur